WARTUNGSFREI
MAINTENANCE-FREE

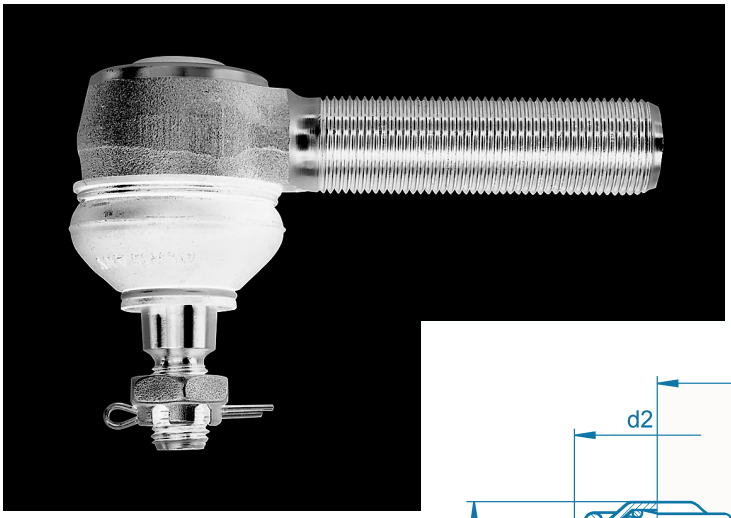

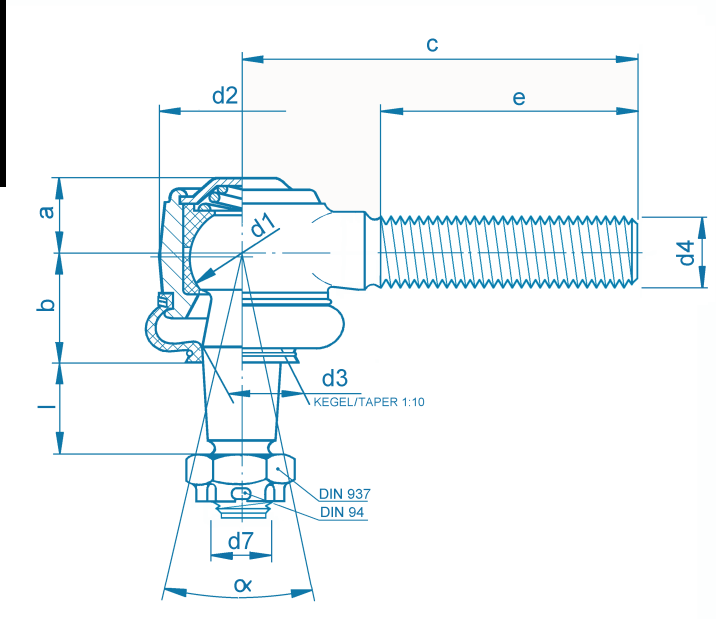

WINKELAUSSCHLAG 35°
ANGULAR MOVEMENT 35°

HEYD BESTELL-No.	GRÖSSE/SIZE		Abmessungen in mm / Dimensions in mm									
	d1	a	b	c	d2	d3	d4	d7	e	l	α	kg/Stück
AH32-2-19x35 -01	19	14	19	85	32	12	M14x1,5 R	M10x1	55	15	35°	0,200
AH32-2-19x35 -02	19	14	19	85	32	12	M14x1,5 L	M10x1	55	15	35°	0,200
AH32-2-22x35 -01	22	15	23	90	36	14	M16x1,5 R	M10x1	60	18	35°	0,280
AH32-2-22x35 -02	22	15	23	90	36	14	M16x1,5 L	M10x1	60	18	35°	0,280
AH32-2-25x35 -01	25	18	26	95	40	16	M18x1,5 R	M12x1,5	65	20	35°	0,380
AH32-2-25x35 -02	25	18	26	95	40	16	M18x1,5 L	M12x1,5	65	20	35°	0,380
AH32-2-25x35 -11	25	18	26	95	40	16	M20x1,5 R	M12x1,5	65	20	35°	0,400
AH32-2-25x35 -12	25	18	26	95	40	16	M20x1,5 L	M12x1,5	65	20	35°	0,400

Lagerpaarung: Stahl / Kunststoff
Bearing design: steel / plastic

R (-01) = Rechtsgewinde / right hand thread (RH)
L (-02) = Linksgewinde / left hand thread (LH)