DOPPELSCHLAUFENKUPPLUNG
DOUBLE LOOP COUPLING
DKPSX2928/3835

Schraubnaben,
Flansch aus hochwertigem Edelstahl 1.4305

Screw hubs,
Flange made of high-quality stainless steel 1.4305

Technische Daten / *technical data*		DKPSX2928	DKPSX3835
max. Drehzahl / *max. speed*	min-¹	3.000	3.000
max. Drehmoment / *max. torque*	Nm	0,5	1,5
max. Wellenversatz / *max. offset off shafts*			
radial / *radial*	mm	± 2	± 2,5
axial / *axial*	mm	± 2	± 3
angular / *angular*	Grad	± 10	± 10
Drehfedersteife / *torsion spring stiffness*	Nm/rad	13	25
Radialfedersteife / *radial spring stiffness*	N/mm	13	15
Trägheitsmoment / *moment of inertia*	gcm^2	41	104
max. M der Schrauben / *max. clamping torque*	Ncm	100	200
Temperaturbereich / *temperature range*	°C	-30 / +80	-30 / +80
Gewicht ca. / *weight appr.*	g	33	48
Werkstoff / *material*	Flansch / flange	Edelstahl / stainless steel 1.4305	
Verbindungselement / *connecting element*		Polyurethan -Hytrel ® / polyurethane - hytrel ®	

M=Anzugsmoment der Gewindestifte/ tightening torque of the set screws
Gute Beständigkeit gegen Öle, Treibstoffe, Ozon und Witterungseinflüsse,
Passfedernuten ab 6 mm Bohrung möglich.
High resistance to oils, fuels, ozone and weather influences./ Keyways from 6 mm bore possible on request.

REACH RoHS compliant

DKPSX2928

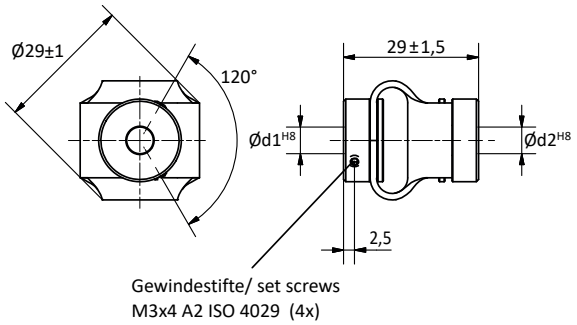

Bohrungskombinationen / bore combinations DKPSX2928			
d1 / d2	6	8	10
6	X	X	X
8		X	X
10			X
Bestellbeispiel / Example DKPSX2928 08/10			

DKPSX3835

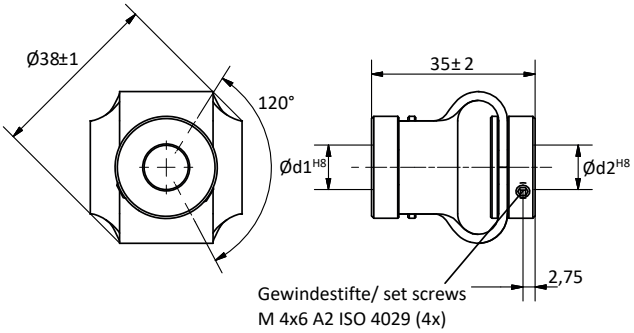

Bohrungskombinationen / bore combinations DKPSX3835				
d1 / d2	6	8	10	12
6	X	X	X	X
8		X	X	X
10			X	X
12				X
Bestellbeispiel / Example DKPSX3835 10/10				